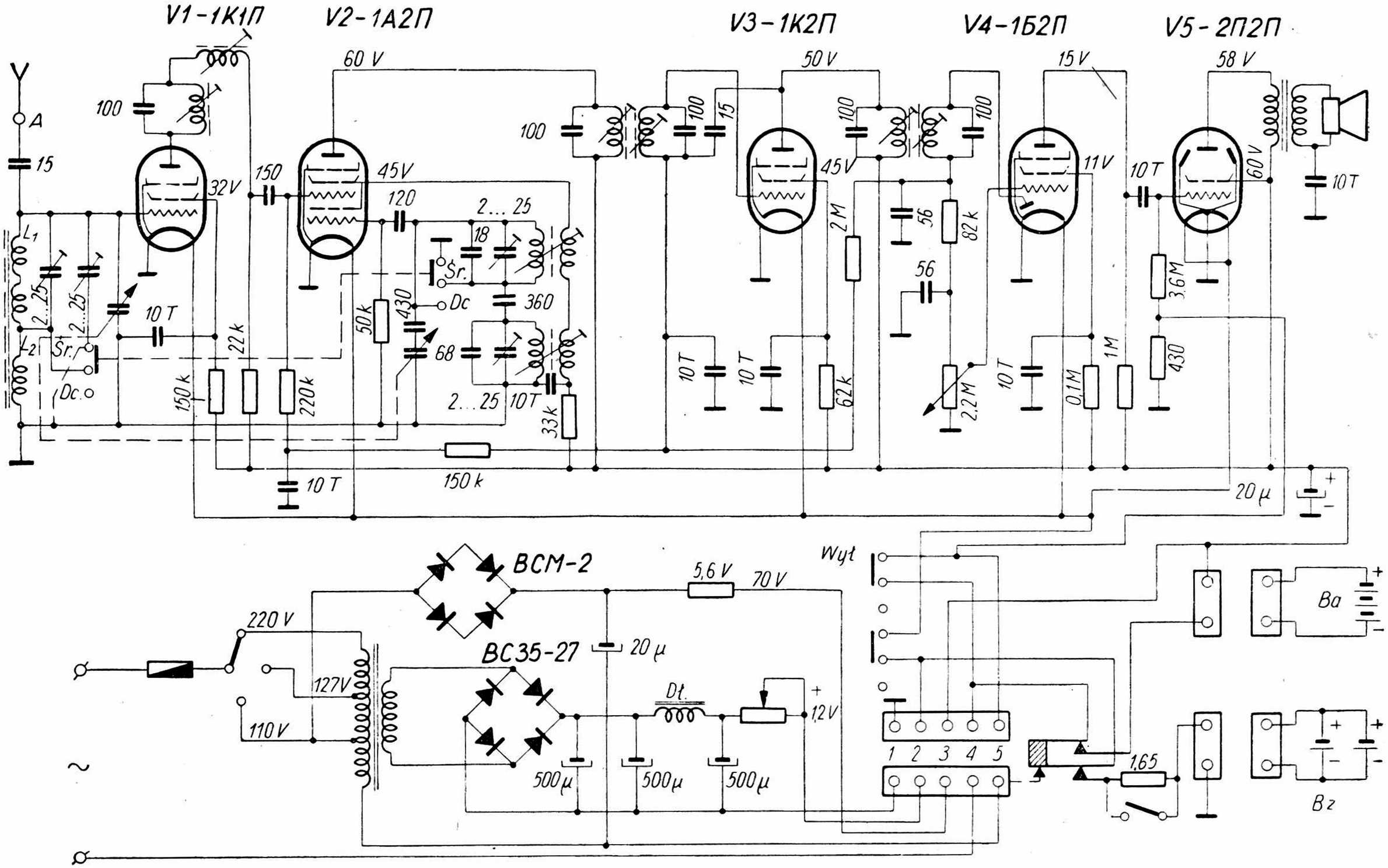
V1-1K1П
V2-1A2П
V3-1K2П
V4-1Б2П
V5-2П2П
A
15
100
32V
150
60 V
45V
120
2...25
18
Sr.
Dc
360
68
430
50k
10 T
22k
150k
220k
33k
150 k
10 T
100
15
50 V
45V
2M
56
82k
62k
10 T
2,2M
15 V
11V
0,1M
1M
58 V
60 V
3,6M
430
20 μ
ВСМ-2
ВС35-27
220 V
127V
110 V
5,6 V
70 V
20 μ
Dt.
1,2V
500μ
Wyt
1 2 3 4 5
1,65
Ba
Bz
1A2П
1K2П
1Б2П
2П2П
S1
S2+4
ZS5
S3
ZS3
Z
S2
MZS3
Ad
Ap
Zsr