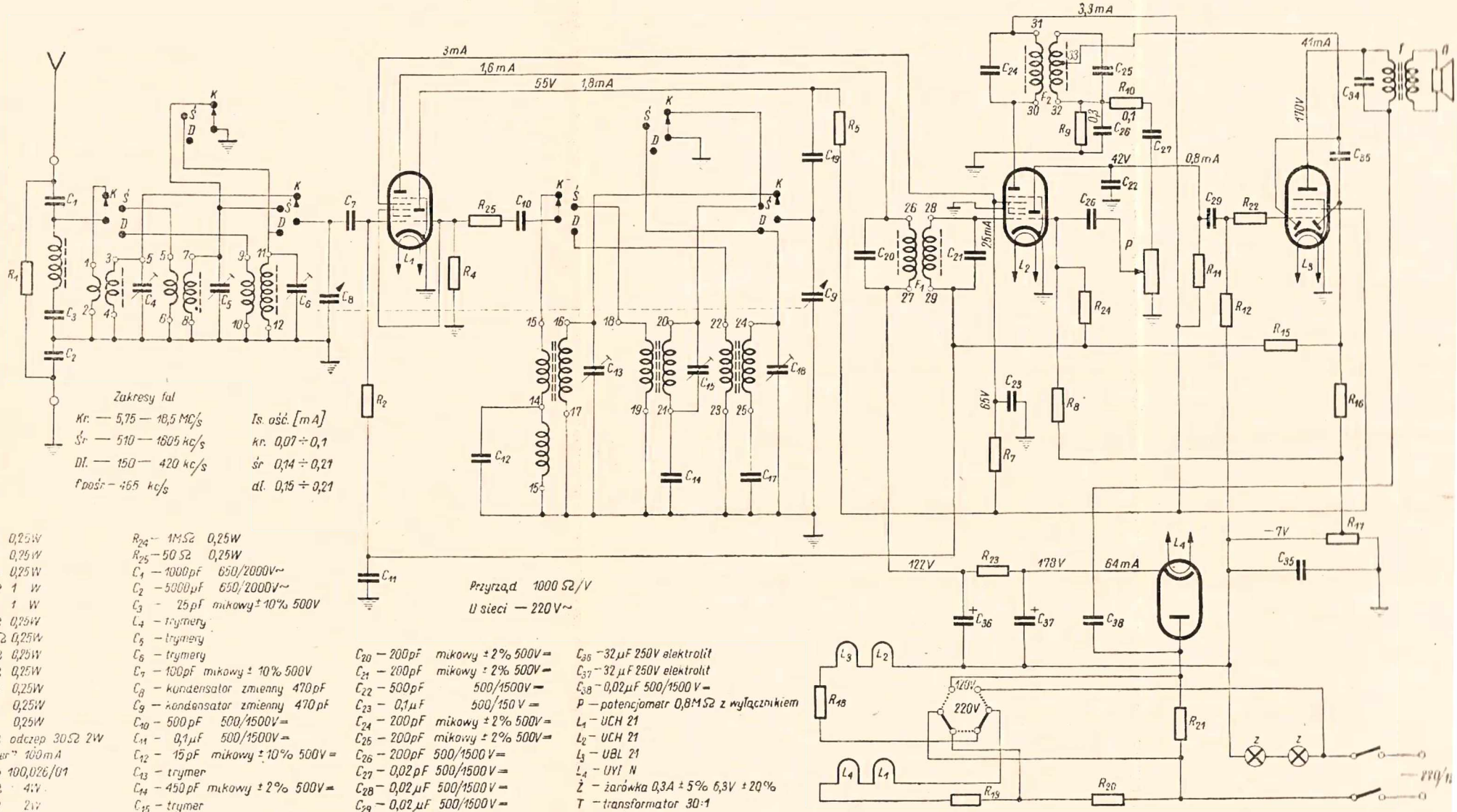

R_1 — 10k Ω 0,25W
R_2 — 1 MΩ 0,25W
R_4 — 50k Ω 0,25W
R_5 — 30k Ω 1 W
R_7 — 16k Ω 1 W
R_8 — 35 MΩ 0,25W
R_9 — 0,3 MΩ 0,25W
R_{10} — 0,1 MΩ 0,25W
R_{11} — 0,1 MΩ 0,25W
R_{12} — 1 MΩ 0,25W
R_{15} — 1 MΩ 0,25W
R_{16} — 1 MΩ 0,25W
R_{17} — 120 Ω odczep 30 Ω 2W
R_{18} — „limiter" 100mA Philips typ 100,026/01
R_{19} — 400 Ω 4W
R_{20} — 50 Ω 2W
R_{21} — 125 Ω 7W
R_{22} — 10k Ω 0,25W
R_{23} — 2,5 ÷ 3k Ω 2W
R_{24} — 1 MΩ 0,25W
R_{25} — 50 Ω 0,25W
C_1 — 1000pF 650/2000V~
C_2 — 5000μF 650/2000V~
C_3 — 25pF mikowy ± 10% 500V
C_4 — trymery
C_5 — trymery
C_6 — trymery
C_7 — 100pF mikowy ± 10% 500V
C_8 — kondensator zmienny 470pF
C_9 — kondensator zmienny 470pF
C_{10} — 500pF 500/1500V=
C_{11} — 0,1μF 500/1500V=
C_{12} — 15pF mikowy ± 10% 500V=
C_{13} — trymer
C_{14} — 450pF mikowy ± 2% 500V=
C_{15} — trymer
C_{17} — 140pF mikowy ± 2% 500V=
C_{18} — trymer
C_{19} — 50pF mikowy ± 5% 500V=

C_{20} — 200pF mikowy ± 2% 500V=
C_{21} — 200pF mikowy ± 2% 500V=
C_{22} — 500pF 500/1500V=
C_{23} — 0,1μF 500/150V=
C_{24} — 200pF mikowy ± 2% 500V=
C_{25} — 200pF mikowy ± 2% 500V=
C_{26} — 200pF 500/1500V=
C_{27} — 0,02pF 500/1500V=
C_{28} — 0,02μF 500/1500V=
C_{29} — 0,02μF 500/1500V=
C_{33} — 15pF mikowy ± 10% 500V=
C_{34} — 0,01μF 500/1500V~
C_{35} — 50μF 12V elektrolit

C_{36} — 32μF 250V elektrolit
C_{37} — 32μF 250V elektrolit
C_{38} — 0,02μF 500/1500V=
P — potencjometr 0,8MΩ z wyłącznikiem
L_1 — UCH 21
L_2 — UCH 21
L_3 — UBL 21
L_4 — UY1 N
Ż — żarówka 0,3A ± 5% 6,3V ± 20%
T — transformator 30:1
G — głośnik
Z = 3,5 Ω przy 400 c/s
Położenie

Odbiornik Pionier U2