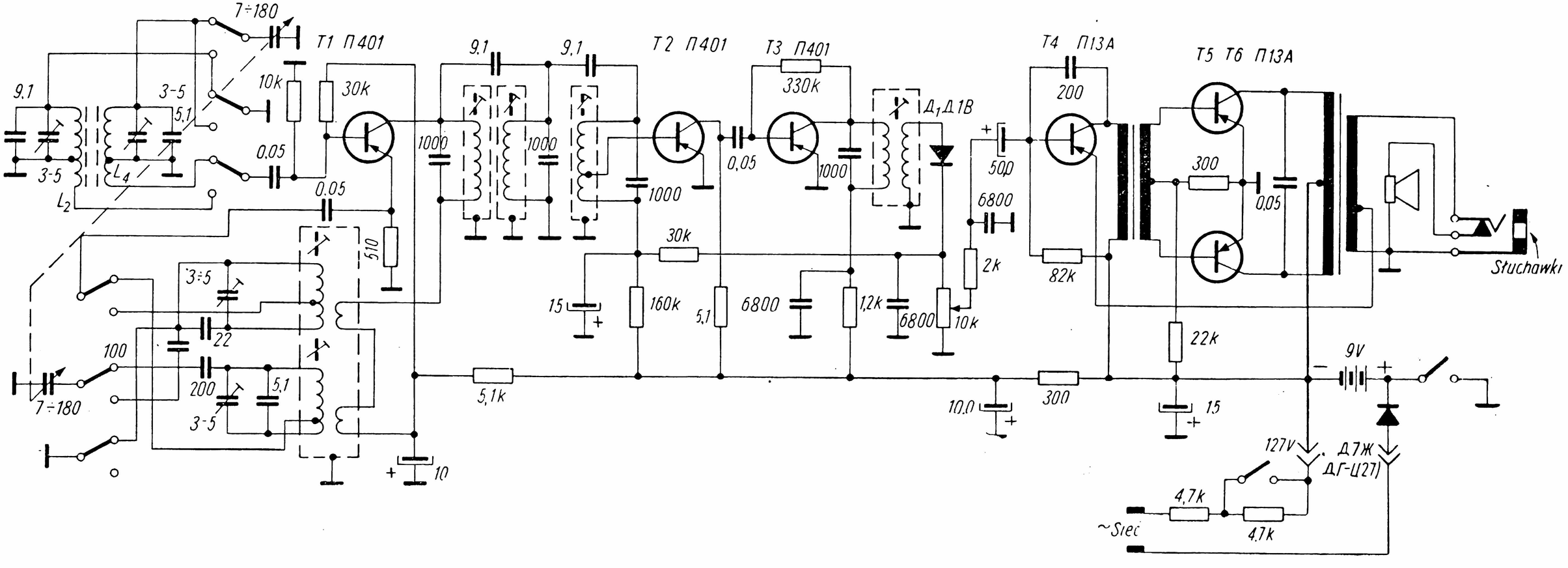

7÷180
T1 П401
9,1
3-5
5,1
10k
30k
0,05
L2
L4
510
3÷5
22
100
200
7÷180
9,1
9,1
1000
1000
1000
T2 П401
0,05
T3 П401
330k
1000
Д1 Д1В
30k
15
160k
5,1
6800
1,2k
6800
10k
2k
6800
50,0
T4 П13А
200
82k
T5 T6 П13А
300
0,05
22k
15
9V
5,1k
10,0
300
10
127V
Д7Ж
ДГ-Ц27)
4,7k
4,7k
~Siec
Słuchawki